UMBRA GANCI S.r.l. - 06080 S.SISTO - (PG) - STR. LA TORRETTA - TEL. 075/787033

DISPOSITIVO DI TRAINO TIPO 01036
PER AUTOVEICOLI ALFA ROMEO 33 4x4 2°S.

PER LE SINGOLE VERSIONI E RELATIVI PESI E LARGHEZZE RIMORCHIABILI VEDERE LA TABELLA ALLEGATA

ANNO 1991

CARATTERI E GRANDEZZE AL VERO

ESTREMI D'IDENTIFICAZIONE RIPORTATI SU APPOSITA TARGHETTA

marchio di convalida

MINISTERO DEI TRASPORTI C. S. R. P. A. D. DI ROMA
APPROVAZIONE AI SENSI DELLA CIRC. MIN. 20/76 DEL 21-06-76

VERBALE N° 383/91/RM DEL - 2 LUG. 1992

FAC SIMILE TARGHETTA DI IDENTIFICAZIONE

UMBRA GANCI

STRUTTURA DI TRAINO TIPO	01036
PER AUTOVEICOLO TIPO	ALFA 33 4x4 2°S.
CARICO STATICO SULLA SFERA kg	
APPR. C.S.R.P.A.D.-RM VERBALE N°	383/91RM

Str. TORRETTA tel. 075•787033
06080 S. SISTO (PG)

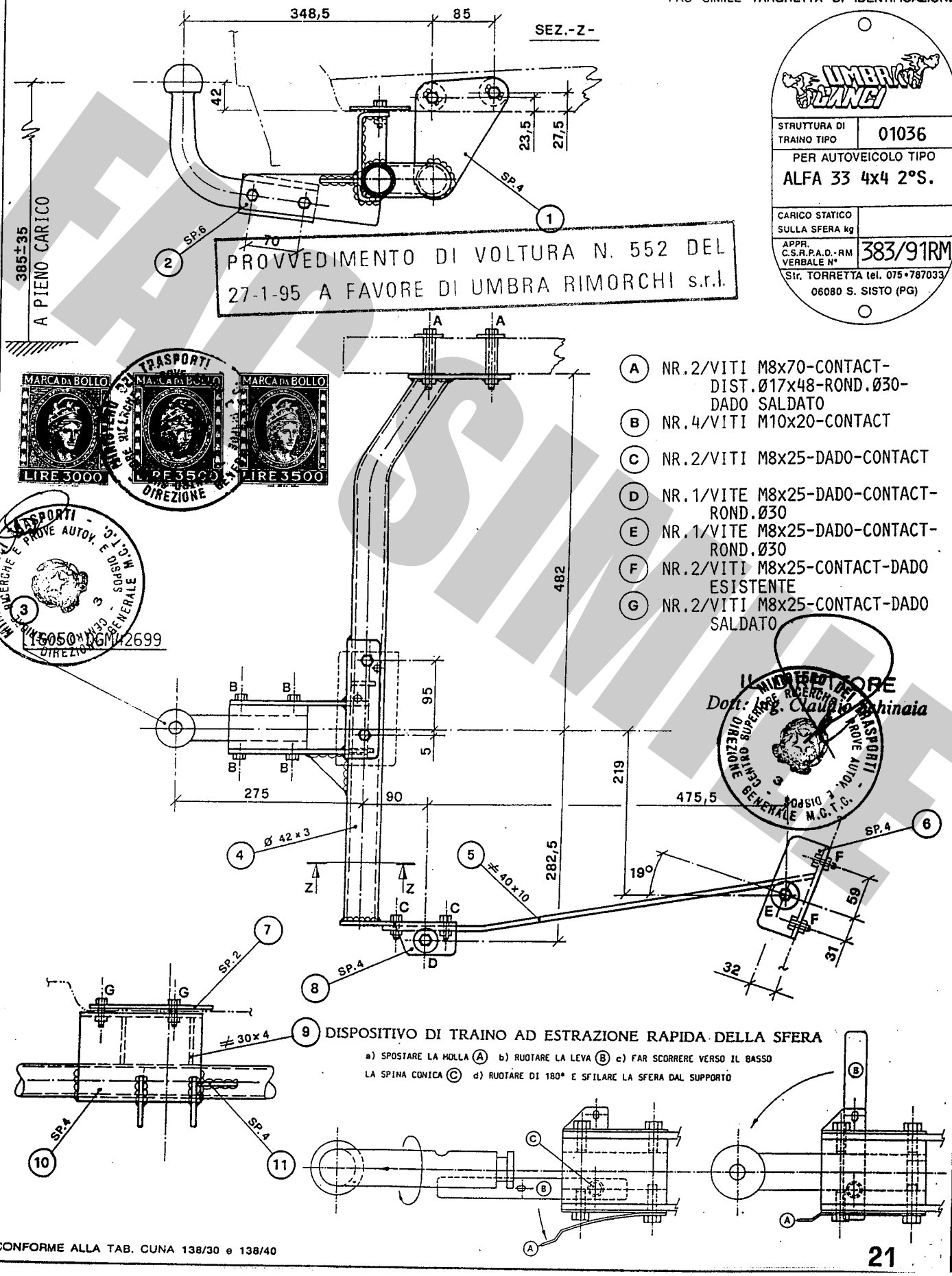

A NR.2/VITI M8x70-CONTACT-DIST.Ø17x48-ROND.Ø30-DADO SALDATO
B NR.4/VITI M10x20-CONTACT
C NR.2/VITI M8x25-DADO-CONTACT
D NR.1/VITE M8x25-DADO-CONTACT-ROND.Ø30
E NR.1/VITE M8x25-DADO-CONTACT-ROND.Ø30
F NR.2/VITI M8x25-CONTACT-DADO ESISTENTE
G NR.2/VITI M8x25-CONTACT-DADO SALDATO

MINISTERO DEI TRASPORTI - CENTRO SUPERIORE RICERCHE E PROVE AUTOV. E DISPOS. - DIREZIONE GENERALE M.C.T.C.
15050 DGM/2699

IL MINISTRO DEI TRASPORTI
Dott. Ing. Claudio Scognamiglio

CONFORME ALLA TAB. CUNA 138/30 e 138/40

IL PRESENTE DOCUMENTO HA VALIDITÀ UNICAMENTE SE CONVALIDATO CON MARCHIO -UMBRA GANCI - STAMPATO A SECCO

FAC SIMILE

UMBRA GANCI

marchio di convalida

DISPOSITIVO DI TRAINO TIPO 01036 PER AUTOVEICOLI FIAT AUTO SPA (ALFA ROMEO) 33 4x4 2°S.

PER LE SINGOLE VERSIONI E RELATIVI PESI E LARGHEZZE RIMORCHIABILI VEDERE LA TABELLA ALLEGATA

MINISTERO DEI TRASPORTI C. S. R. P. A. D. DI ROMA
APPROVAZIONE AI SENSI DELLA CIRC. MIN. 20/76 DEL 21-06-76

VERBALE N° 383 / 91 / RM DEL - 2 LUG. 1992

ANNO 1992

ESTREMI D'IDENTIFICAZIONE RIPORTATI SU APPOSITA TARGHETTA

TABELLA MASSE RIMORCHIABILI

OM	VERSIONI E MODELLI	MASSA RIMORCHIABILE KG	LARGHEZZA MAX RIMORCHIALE MT	CARICO STATICO SU SFERA KG
52845 EST 14 -B-C-D-E-G-H-L-M-N-P-Q-R-S-T-U-V-W-X-Z-AA-AB-AC-AD	907A1D	1100	2.35	75
" 15 -B-C-D-E-G-H-L-M-N-P-Q-R-S-T-U-V-W-X-Z-AA-AB-AC-AD	907A1E	"	"	"
" 23 -B-C-D-E-G-H-K	907A1F	"	"	"
" 24 -B-C-D-E-G-H-K	907A1G	"	"	"

Prot. 1419 del 18/3/91
mandato 26 RM 063134
gli autoveicoli sopra indicati
... struttura
di traino ... verbale
n 383/91/RM - 2 LUG 1992
C. S. R. P. A. D.
IL DIRETTORE

Imposta di bollo assolta mediante versamento in c/c postale ai sensi dell'art. 7 della legge 18-10-78, n° 625

MINISTERO DEI TRASPORTI - CENTRO SUPERIORE RICERCHE E PROVE AUTOM. E DISPOS. - DIREZIONE GENERALE M.C.T.C.

FACSIMILE

FAC SIMILE

COD.: 01036

TIMBRO A SECCO

UMBRA GANCI S.r.l. S.SISTO (PG)

CERTIFICATO DI ORIGINE DI UN DISPOSITIVO DI TRAINO

"UMBRA GANCI"

Si certifica che il dispositivo di traino, illustrato sul retro, è identificabile con apposita targhetta posta vicino al gancio a sfera, riportante il marchio di fabbrica, il N° di approvazione M.C.T.C. ed il modello della vettura, è stato costruito dalla Società "UMBRA GANCI" che si assume la responsabilità delle saldature e delle lavorazioni fattevi. Tale dispositivo è conforme alle Circolari Ministeriali N° 2195/2203-6 del 5/7/1967 e successive, nonchè alle tabelle CUNA NC 438-09 del 23/9/68; NC 138610 dell'Ottobre 1968 - NC 165-30 e successive.
Per i dispositivi approvati dopo il 31.10.1978 gli stessi rispondono alla circolare 20 del 21/06/76 e successive e tabelle CUNA NC 138-30-40, NC 438-40 e successive.

"Il presente certificato, che viene ritirato in SEDE DI COLLAUDO, ha validità unicamente se convalidato con marchio UMBRA GANCI stampigliato a secco".

Fac simile

-PRESENTARE IL DISPOSITIVO DI TRAINO SOTTO LA SCOCCA E TENENDOLO PRESSATO CON OPPORTUNO SUPPORTO VERTICALE,FISSARE LA PIASTRA DELLA TRAVERSA (RIF.1) AI FORI ESISTENTI SULLA LONGHERINA (POS.A) MEDIANTE DUE BULLONI M8 DOPO AVER OPPOTUNAMENTE ALLARGATO A Ø14.5 I FORI DALLA PARTE OPPOSTA PER LINSERIMENTO DEI DISTANZIALI E RICORDARSI DI INTERPORRE LE RONDELLE LARGHE
-PRATICARE DUE FORI Ø8.5 SUL PAVIMENTO (POS.G) E FISSARE IL CORPO CENTRALE (RIF.10) MEDIANTE DUE VITI M8 INTERPONENDO LA CONTROPIASTRA (RIF.7) DALL'INTERNO VANO BAULE
-FISSARE IL TIRANTE (RIF.5) ALLE DUE MADRE VITI M8 ESISTENTI (POS.F)
-NEL FORO RIMASTO LIBERO (POS.E) PRATICARE UN FORO Ø8.5 SUL PAVIMENTO E FISSARE MEDIANTE UN BULLONE M8 INTERPONENDO LA RONDELLA LARGA
-FISSARE IL PUNTONE (RIF.5) ALLA TRAVERSA DI TRAINO (RIF.4) MEDIANTE DUE BULLONI M8 (POS.C)
-PRATICARE IN POS.D UN FORO Ø8.5 NEL PAVIMENTO E FISSARE LA PIASTRA SAGOMATA (RIF.8) MEDIANTE UN BULLONE M8 INTERPONENDO LA RONDELLA LARGA DALL'INTERNO VANO BAULE
-INFINE,SERRARE A FONDO TUTTA LA BULLONERIA ED EFFETTUARE I COLLEGAMENTI ELETTRICI AL GIUNTO 7 POLI.

DICHIARAZIONE DI RESPONSABILITA' PER IL MONTAGGIO:
Si dichiara che il presente dispositivo di traino
tipo .....
è stato montato a regola d'arte, rispettando le prescrizioni fornite dalla casa costruttrice, sull'autoveicolo mod. .....
targa .....

..... Lì .....

IN FEDE

(Timbro e firma)

UMBRA RIMORCHI

UMBRA RIMORCHI S.r.l.
Via C.Pizzoni, 37/39
06132 S.Sisto - Perugia - Italy
Tel. +39(0)75/5280260-5280453
Fax +39(0)75/5287033

MOD. "A"

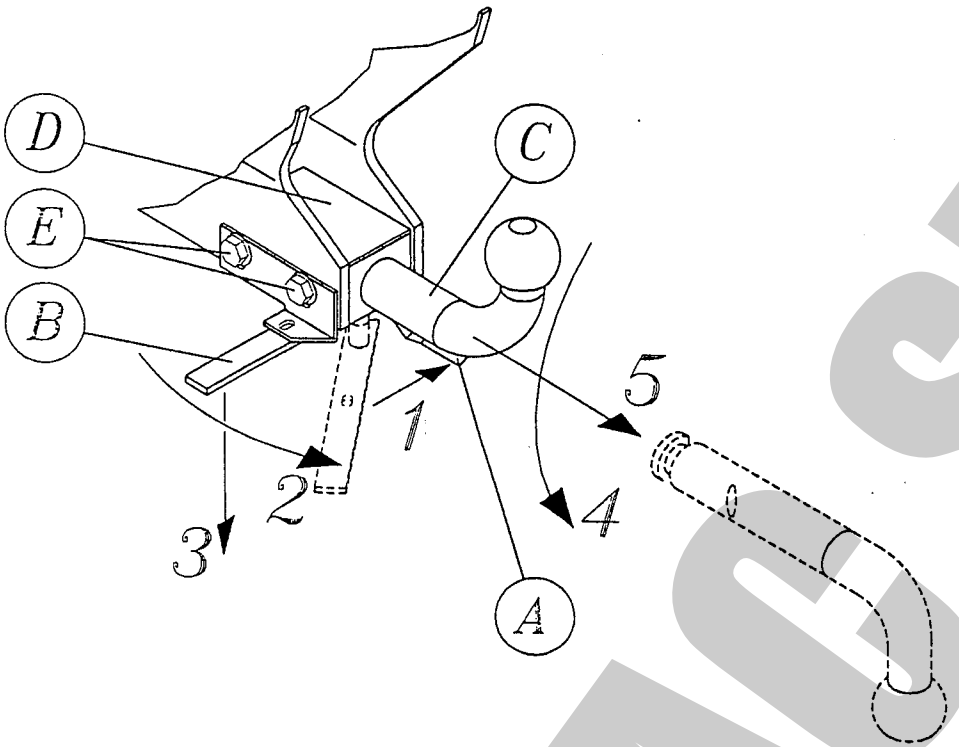

COPPIA DI SERRAGGIO PER VITI:		
TORQUE SETTINGS FOR NUTS AND BOLTS:	M6 =10Nm	M8 =25Nm
COUPLE DE SERRAGE POUR VIS:	M10=55Nm	M12=85Nm
SCHRAUBENANZUGSMOMENT:	M14=135Nm	M16=200Nm
MOM. DE PRESION PARA TORNILLOS Y TUERCAS:		

COPIA DA CONSERVARE A CURA DELL'UTENTE

USO E MANUTENZIONE:

3. La sfera del dispositivo di traino deve essere mantenuta pulita e lubrificata. Per la massima sicurezza controllare saltuariamente il diametro della sfera; qualora il diametro della stessa, in diversi punti, sia ridotto a 49 mm il dispositivo di traino non potrà essere più utilizzato sino alla sostituzione della sopracitata sfera.
4. Dopo 1000 Km di traino tutta la bulloneria del dispositivo di traino deve essere controllata e riportata al valore di coppia di serraggio indicatlo dalla tabella.

ISTRUZIONI DI USO PER IL DISPOSITIVO DI TRAINO AD ESTRAZIONE RAPIDA DELLA SFERA DI TIPO -A-

SMONTAGGIO:

- Disattivare la molla di blocco ***A*** ;
- Ruotare la leva ***B*** di circa 90°;
- Tirare la leva ***B*** verso il basso in modo da estrarre la spina conica;
- Ruotare la sfera ***C*** di circa 180°;
- Sfilare la sfera ***C*** dal blocchetto ***D***;

RIMONTAGGIO:

- Per ricollegare il tutto, eseguire le operazioni sopracitate in senso inverso.

IMPORTANTE:

Per recuperare l'eventuale gioco che si può creare tra il blocchetto ***D*** e la sfera ***C***, procedere nel seguente modo:

- Con la sfera ***C*** inserita e bloccata nel blocchetto ***D*** allentare le quattro viti di fissaggio ***E***;
- Affondare la spina conica con un leggero colpo nel blocchetto ***D***;
- Serrare le quattro viti ***E***.

FAC SIMILE

UMBRA RIMORCHI
GANCI TRAINO E RIMORCHI
TOWBARS AND TRAILERS

ahkupplungen.de