UMBRA GANCI S.R.L. - S.SISTO - (PG) -

DISPOSITIVO DI TRAINO TIPO 07021
PER AUTOVEICOLI CITROEN AX 4×4

PER LE SINGOLE VERSIONI E RELATIVI PESI E LARGHEZZE RIMORCHIABILI VEDERE LA TABELLA ALLEGATA

ANNO 1992

CARATTERI E GRANDEZZE AL VERO

ESTREMI D'IDENTIFICAZIONE RIPORTATI SU APPOSITA TARGHETTA

marchio di convalida

MINISTERO DEI TRASPORTI C. S. R. P. A. D. DI ROMA
APPROVAZIONE AI SENSI DELLA CIRC. MIN. 20/76 DEL 21-06-76

VERBALE N°488/92/RM DEL - 2 LUG. 1992

FAC SIMILE TARGHETTA DI IDENTIFICAZIONE

UMBRA GANCI

STRUTTURA DI TRAINO TIPO	07021
PER AUTOVEICOLO TIPO	CITROEN AX 4x4
CARICO STATICO SULLA SFERA kg	
APPR. C.S.R.R.A.D.-RM VERBALE N°	488/92RM

S. SISTO (PG)

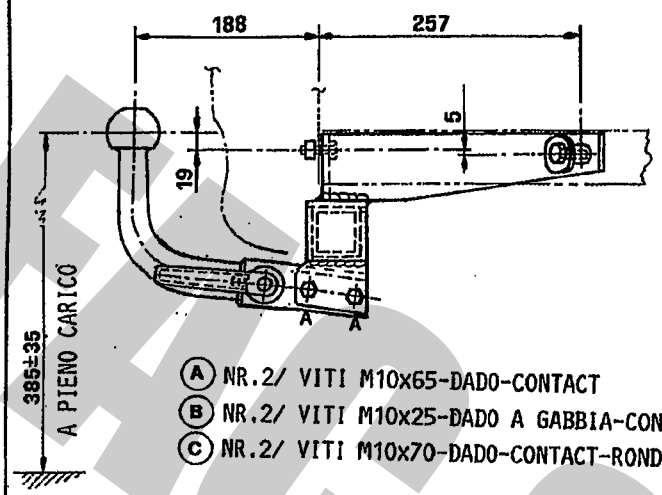

(A) NR.2/ VITI M10x65-DADO-CONTACT
(B) NR.2/ VITI M10x25-DADO A GABBIA-CONTACT
(C) NR.2/ VITI M10x70-DADO-CONTACT-ROND.Ø40-DIST.Ø17x45

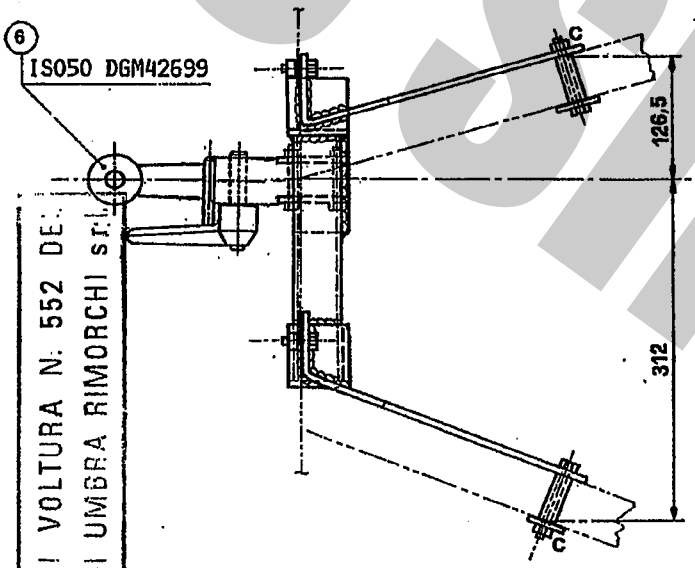

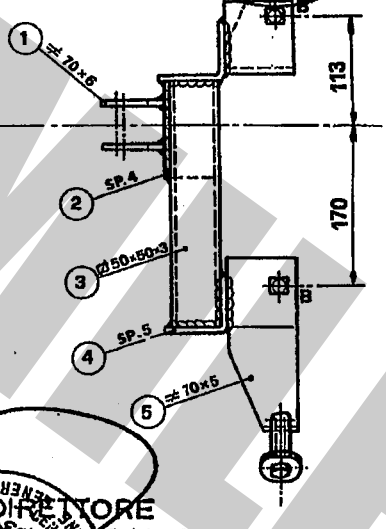

PROVVEDIMENTO DI VOLTURA N. 552 DEL
27-4-95 A FAVORE DI UMBRA RIMORCHI s.r.l.

IL PRESENTE DOCUMENTO HA VALIDITA UNICAMENTE SE CONVALIDATO CON MARCHIO -UMBRA GANCI STAMPATO A SECCO

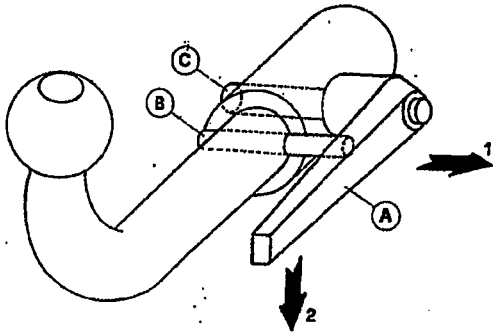

IL DIRETTORE
Dott. Ing. Claudio Schinaia

MARCA DA BOLLO LIRE 5000 MARCA DA BOLLO LIRE 5000

DISPOSITIVO DI TRAINO AD ESTRAZIONE RAPIDA DELLA SFERA -MOD.C

1) ALZARE LA LEVA -A- E RUOTARLA IN MODO DA SCAVALCARE IL PERNO -B-
2) LASCIARE LA LEVA E RUOTARLA IN MODO DA SBLOCCARE IL PERNO ECCENTRICO -C- 3) TIRARE LA LEVA E SFILARE IL PERNO DI FISSAGGIO' -C-

CONFORME ALLA TAB. CUNAUNI9128e 138/40

FAC SIMILE

COD.: 07021

TIMBRO A SECCO

UMBRA GANCI S.r.l. S.SISTO (PG)

CERTIFICATO DI ORIGINE DI UN DISPOSITIVO DI TRAINO

"UMBRA GANCI"

Si certifica che il dispositivo di traino, illustrato sul retro, è identificabile con apposita targhetta posta vicino al gancio a sfera, riportante il marchio di fabbrica, il N° di approvazione M.C.T.C. ed il modello della vettura, è stato costruito dalla Società "UMBRA GANCI" che si assume la responsabilità delle saldature e delle lavorazioni fattevi. Tale dispositivo è conforme alle Circolari Ministeriali N° 2195/2203-6 del 5/7/1967 e successive, nonchè alle tabelle CUNA NC 438-09 del 23/9/68; NC 138610 dell'Ottobre 1968 - NC 165-30 e successive.
Per i dispositivi approvati dopo il 31.10.1978 gli stessi rispondono alla circolare 20 del 21/06/76 e successive e tabelle CUNA NC 138-30-40, NC 438-40 e successive.

"Il presente certificato, che viene ritirato in SEDE DI COLLAUDO, ha validità unicamente se convalidato con marchio UMBRA GANCI stampigliato a secco".

ISTRUZIONI DI MONTAGGIO' :

- INSERIRE I DUE DADI IN GABBIA , SUL FASCIONE POSTERIORE LATO INTERNO, NELLE APPOSITE FESSURE RETTANGOLARI (POS.B)
- PRESENTARE IL DISPOSITIVO DI TRAINO E COLLEGARLO MEDIANTE 4 VITI M10 INSERENDO PRIMA I RELATIVI DISTANZIALI NELLE LONGHERINE (POS.C)
- SERRARE A FONDO TUTTA LA BULLONERIA ED EFFETTUARE I COLLEGAMENTI ELETTRICI ALLA PRESA 7 POLI.

DICHIARAZIONE DI RESPONSABILITA' PER IL MONTAGGIO:
Si dichiara che il presente dispositivo di traino tipo .....
è stato montato a regola d'arte, rispettando le prescrizioni fornite dalla casa costruttrice, sull'autoveicolo mod. .....
targa .....
..... Lì .....

IN FEDE

(Timbro e firma)

marchio di convalida

DISPOSITIVO DI TRAINO TIPO 07021
PER AUTOVEICOLI CITROEN AX 4x4

PER LE SINGOLE VERSIONI E RELATIVI PESI E LARGHEZZE RIMORCHIABILI VEDERE LA TABELLA ALLEGATA

MINISTERO DEI TRASPORTI C. S. R. P. A. D. DI ROMA
APPROVAZIONE AI SENSI DELLA CIRC. MIN. 20/76 DEL 21-06-76
VERBALE N° 488/92/RM DEL - 2 LUG. 1992

ANNO 1992

ESTREMI D'IDENTIFICAZIONE RIPORTATI SU APPOSITA TARGHETTA

TABELLA MASSE RIMORCHIABILI

OM	VERSIONI E MODELLI	MASSA RIMORCHIABILE KG	LARGHEZZA MAX RIMORCHIABILE MT	CARICO STATICO SU SFERA KG
52229				
EST 23 -B	ZA-LB	700	2,30	49
" 24 -B	ZA-LC	"	"	"
" 25 -B	ZA-LF	"	"	"
" 26 -B	ZA-LG	"	"	"

Prot. 4364 22/6/92
operazione 26RM 068734
agli ... indicati
può ... struttura
di traino ... verbale
n. 488/92/RM - 2 LUG. 1992
C. S. R. P. A. D. ROMA
IL DIRETTORE

Imposta di bollo assolta mediante versamento in c/c postale ai sensi dell'art. 7 della legge 18-10-78, n° 525

MINISTERO DEI TRASPORTI - DIREZIONE GENERALE - SUPERIORE RICERCHE E PROVE AUTOVEICOLI

UMBRA RIMORCHI s.r.l.
06132 S.Sisto – Perugia (ITALY) – Via C.Pizzoni, 37/39
Tel. +39-075-5280260-5280453 Fax +39-075-5287033
E-Mail: umbrarimorchi@umbrarimorchi.it http:/www.umbrarimorchi.it

COPIA DA CONSERVARE A CURA DELL'UTENTE

MECCANISMO MODELLO "C" 2007

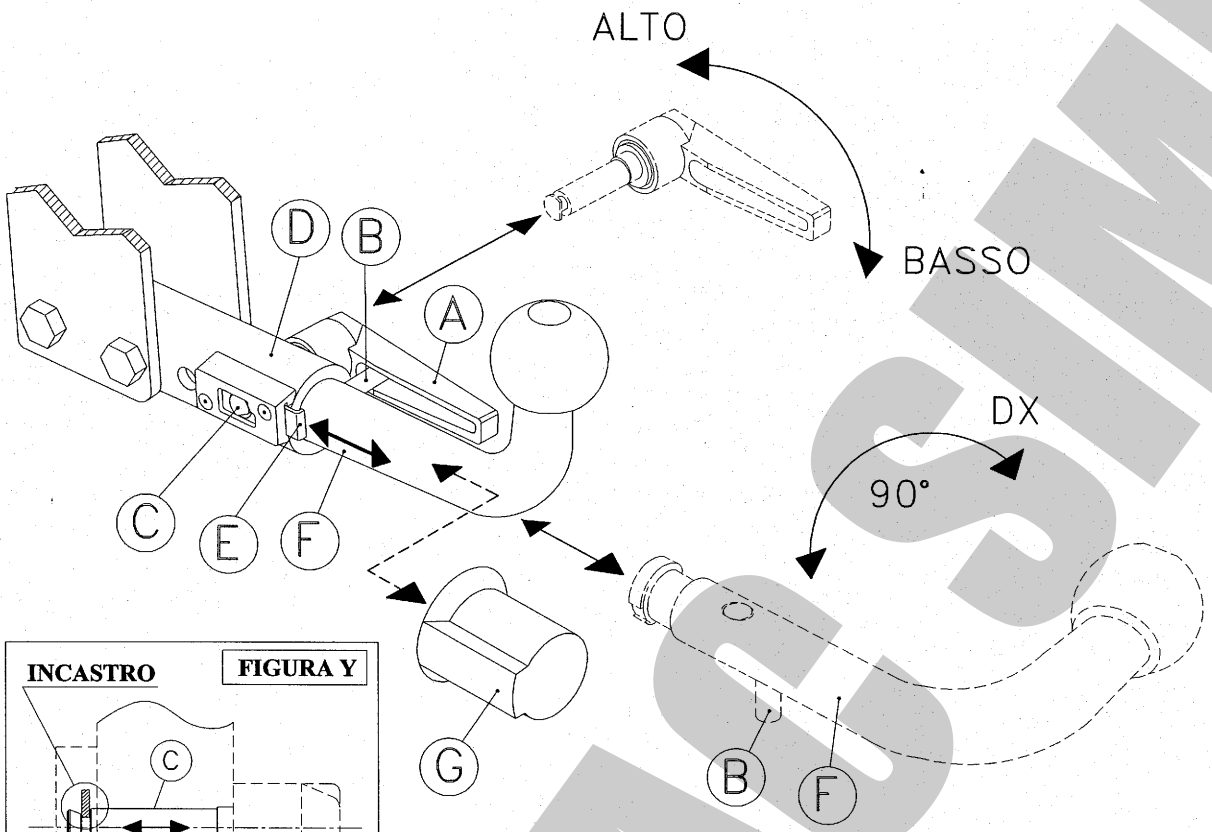

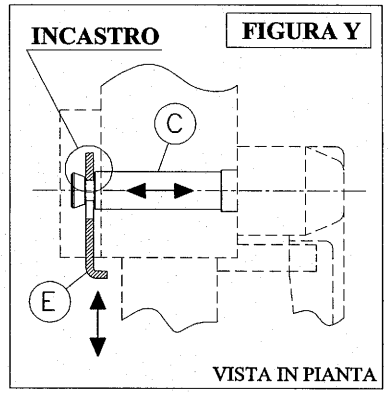

COPPIA DI SERRAGGIO PER VITI:

M6=10Nm	M10=55Nm	M14=135Nm
M8=25Nm	M12=85Nm	M16=200Nm

REVISIONE 18/07/2008

L'azienda declina ogni responsabilità sulle inosservanze delle indicazioni quì tutte riportate.

USO E MANUTENZIONE

1. Mantenere la sfera e il dispositivo ad estrazione rapida puliti e lubrificati.
2. Controllare saltuariamente il diametro della sfera in diversi punti: qualora si sia ridotto a 49 mm il dispositivo di traino non potrà essere più utilizzato sino alla sostituzione della sfera.
3. Dopo 1000 Km di traino tutta la bulloneria del dispositivo di traino deve essere controllata e riportata al valore di coppia di serraggio indicata dalle norme.
4. Elementi danneggiati o usurati devono essere sostituiti con ricambi originali da un tecnico specializzato.

ISTRUZIONI DI UTILIZZO PER IL DISPOSITIVO AD ESTRAZIONE RAPIDA DELLA SFERA

SMONTAGGIO:

1) Alzare la leva a scatto ***A*** e ruotarla in modo da scavalcare il perno di sicurezza ***B***;
2) Riabbassare la leva a scatto e ruotarla in modo da sbloccare l'eccentrico del perno di fissaggio ***C*** ;
3) Tenendo pigiata la linguetta ***E*** , ruotare il perno di fissaggio ***C*** fino a far combaciare la sagoma della parte terminale con la sagoma ricavata nella linguetta ***E*** : tirare la leva ***A*** sfilando con essa perno di fissaggio ***C***;
4) Ruotare la sfera ***F*** di circa 90° in senso orario; estrarre la sfera ***F*** dal canotto ***D***;
5) Infine, coprire il canotto con il tappo ***G***.

RIMONTAGGIO:

1) Togliere il tappo ***G***;
2) Partendo con la sfera ***F*** ruotata di circa 90° verso destra, inserirla nel canotto ***D*** in battuta al perno ***B*** e, ruotarla successivamente in senso antiorario fino a riportarla in posizione verticale;
3) Pigiare la linguetta ***E*** ed infilare fino in fondo il perno di fissaggio ***C*** nel canotto ***D***, posizionando la parte fresata del perno ***C*** in verticale rispetto al terreno e rivolta verso la parte terminale del canotto ***D***, nella stessa posizione del foro sagomato ricavato nella linguetta ***E***.
4) Rilasciare la linguetta ***E*** ed assicurarsi, tirando la leva ***A***, che il perno ***C*** sia rimasto bloccato nella linguetta ***E*** (vedi figura Y) ;
5) Ruotare la leva a scatto ***A*** verso l'alto in modo da bloccare l'eccentrico del perno di collegamento ***C***;
6) Alzare la leva a scatto ***A***, ruotarla sovraponendola al perno ***B*** , rilasciarla e spingerla in modo che il perno entri nella cavità della leva.

IMPORTANTE:

ASSICURARSI CHE NELLA FASE DI AGGANCIO DELLA SFERA LA LINGUETTA DI SICUREZZA (E) ENTRI NELLA GOLA DEL PERNO DI COLLEGAMENTO (C) PER EVITARE LA FUORIUSCITA ACCIDENTALE DEL PERNO. **(VEDI FIGURA Y)**

Nel caso in cui la sfera vada ad occultare la targa è obbligatorio togliere la sfera per rendere visibile la targa.

FAC SIMILE

UMBRA RIMORCHI
GANCI TRAINO E RIMORCHI
TOWBARS AND TRAILERS

ahkupplungen.de