UMBRA RIMORCHI s.r.l. S. SISTO - PG

marchio di convalida

DISPOSITIVO DI TRAINO TIPO 07025 PER AUTOVEICOLI CITROËN ZX BREAK

PER LE SINGOLE VERSIONI E RELATIVI PESI E LARGHEZZE RIMORCHIABILI VEDERE LA TABELLA ALLEGATA

MINISTERO DEI TRASPORTI C. S. R. P. A. D. DI ROMA
APPROVAZIONE AI SENSI DELLA CIRC. MIN. 20/76 DEL 21-06-76

VERBALE N° 248/94/RM DEL 12 MAG. 1994

ANNO 1994

CARATTERI E GRANDEZZE AL VERO

ESTREMI D'IDENTIFICAZIONE RIPORTATI SU APPOSITA TARGHETTA

FAC SIMILE TARGHETTA DI IDENTIFICAZIONE

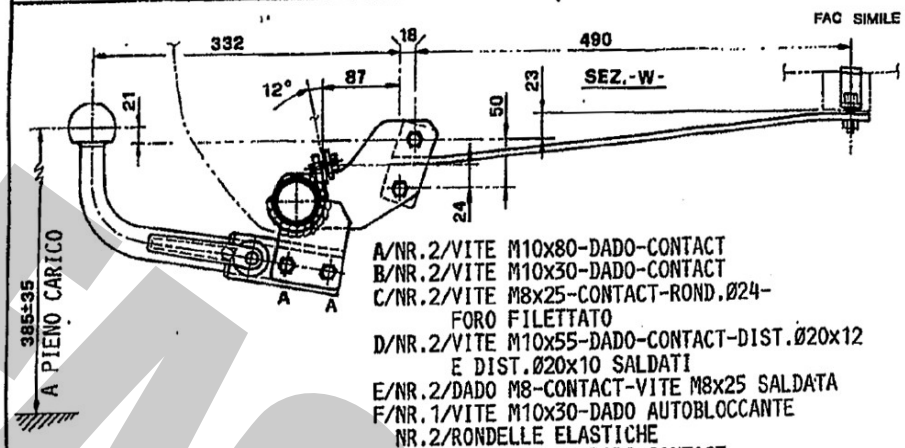

A/NR.2/VITE M10x80-DADO-CONTACT
B/NR.2/VITE M10x30-DADO-CONTACT
C/NR.2/VITE M8x25-CONTACT-ROND.Ø24-FORO FILETTATO
D/NR.2/VITE M10x55-DADO-CONTACT-DIST.Ø20x12 E DIST.Ø20x10 SALDATI
E/NR.2/DADO M8-CONTACT-VITE M8x25 SALDATA
F/NR.1/VITE M10x30-DADO AUTOBLOCCANTE NR.2/RONDELLE ELASTICHE
G/NR.1/VITE M10x25-DADO-CONTACT

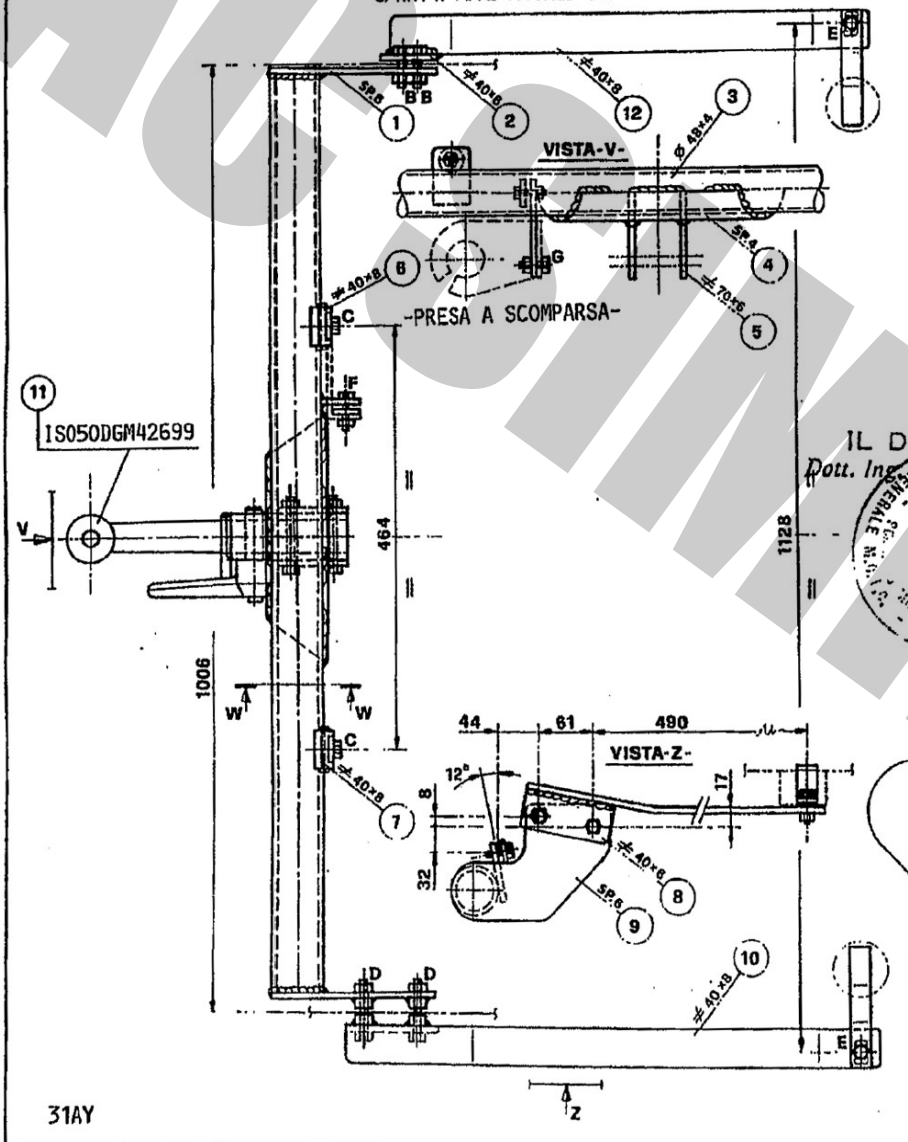

IL DIRETTORE
Dott. Ing. Claudio Schinaia

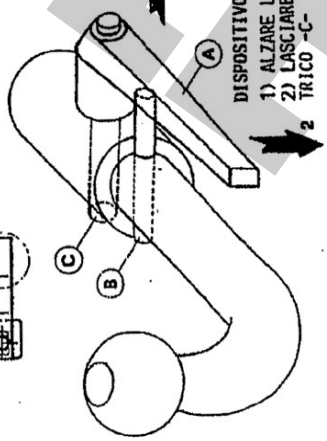

DISPOSITIVO DI TRAINO AD ESTRAZIONE RAPIDA DELLA SFERA -MOD.C-
1) ALZARE LA LEVA -A- E RUOTARLA IN MODO DA SCAVALCARE IL PERNO -B-
2) LASCIARE LA LEVA E RUOTARLA IN MODO DA SBLOCCARE IL PERNO ECCENTRICO -C-
3) TIRARE LA LEVA E SFILARE IL PERNO DI FISSAGGIO -C-

IL PRESENTE DOCUMENTO HA VALIDITÀ UNICAMENTE SE CONVALIDATO CON MARCHIO -UMBRA GANCI - STAMPATO A SECCO

31AY

CONFORME ALLA TAB. CUNAUNI9126 e 138/40

FAC SIMILE

UNBRAUR RIMORCHI

S. SISTO - PG

marchio di convalida

DISPOSITIVO DI TRAINO TIPO 07025
PER AUTOVEICOLI CITROEN ZX BREAK

PER LE SINGOLE VERSIONI E RELATIVI PESI E LARGHEZZE RIMORCHIABILI VEDERE LA TABELLA ALLEGATA

MINISTERO DEI TRASPORTI C. S. R. P. A. D. DI ROMA
APPROVAZIONE AI SENSI DELLA CIRC. MIN. 20/76 DEL 21-06-76

VERBALE N° 248/94/RM DEL 12.05.94

ANNO 1994

ESTREMI D'IDENTIFICAZIONE RIPORTATI SU APPOSITA TARGHETTA

ANNULLA E SOSTITUISCE IL PRECEDENTE ELENCO CON PROT. NR. 2635 DEL 26.04.94 PER RETTIFICHE ED INSERIMENTO NUOVE VERSIONI.

TABELLA MASSE RIMORCHIABILI

OM	VERSIONI E MODELLI	MASSA RIMORCHIABILE KG	LARGHEZZA MAX RIMORCH.LE MT	CARICO STATICO SU SFERA KG
53163 EST 24 -B	N2-D7	1000	2.45	70
53163 EST 25 -B	N2-G2	1000	2.45	70
53163 EST 26 -B	N2-F2	1000	2.45	70
53163 EST 27 -B	N2-D5	1000	2.45	70
53163 EST 28 -B	N2-G5	1100	2.45	77
53163 EST 32 -B	N2-M1	1000	2.45	70
53163 EST 33 -B	N2-K9	1000	2.45	70
53163 EST 36 -B	N2-J1	1000	2.45	70
53163 EST 39 -B	N2-D9	1000	2.45	70
OE 00218	N2M1	1100	2.45	70
OE 00218 EST 01	N2G2	1100	2.45	70
OE 00218 EST 02	N2H4	1100	2.45	70
OE 00218 EST 03	N2K9	1100	2.45	70
OE 00218 EST 04	N2M4	900	2.45	70
OE 00218 EST 05	N2J1	1100	2.45	70
OE 00218 EST 06	N2L6	1100	2.45	70
OE 00218 EST 07	N2D9	1100	2.45	70

Prot. 1906 del 30 MAR. 1998
operazione 25Rm 092837
248/94/RM 12-05-94
ROMA
DIRETTORE

CENTRO PER RICERCHE PROVE AUTOV. E DISPOSITIVI
MINISTERO DEI TRASPORTI E DELLA NAVIGAZIONE

Importo bollo

FAC SIMILE

ISTRUZIONI DI MONTAGGIO

07025

I fori di collegamento per il fissaggio della struttura di traino sono tutti esistenti sulla vettura.

1. Non occorre smontare il paraurti posteriore.
2. Togliere la ruota di scorta.
3. Smontare in tutte le sue parti la sttruttura di traino (tranne la piastra porta presa).
4. Posizionare la traversa di traino "3" sotto la vettura, fissandola centralmente alla scocca del veicolo in pos. C mediante le due viti M8 interponendo le rondelle larghe.
5. Posizionare lateralmente i due componenti "10" e "12" e fissarli alla traversa di traino in pos. D mediante bulloni M10, stringendo a pacchetto la scocca della vettura.
6. Rimuovere il rivestimento interno al vano bagagli.
7. Togliere i due tappi grand in plastica e inserire i due componenti (rif. E) all'interno del longherone, in modo da far uscire le viti M8 da sotto la vettura.
8. Fissare l'estremità dei componenti "10" e "12" alle viti precedentemente inserite nel longherone in pos. E.
9. Serrare a fondo la bulloneria con coppia di serraggio secondo la tabella riportata.
10. Effettuare il collegamento elettrico alla presa di corrente (normalmente fornita a parte), seguendo le istruzioni indicate nel libretto "uso e manutenzione" in dotazione alla vettura e nello schema allegato al kit elettrico.

PORTA PRESA RUOTABILE A SCOMPARSA

FACSIMILE

NOTE IMPORTANTI

- Prima dell'installazione assicurarsi che il dispositivo di traino in oggetto sia adatto per il veicolo sul quale lo si intende installare verificando che il n° di omologazione e di estensione oppure il tipo dell'autoveicolo, riportati sulla carta di circolazione, esista sul documento del gancio traino. In caso contrario contattare l'ufficio competente (umbrarimorchi@umbrarimorchi.it) per chiarimenti o richiesta di documenti aggiornati.
- Il dispositivo di traino è un elemento di sicurezza e come tale deve essere installato solamente da un tecnico specializzato.
- Elementi danneggiati o usurati devono essere sostituiti con ricambi originali da un tecnico specializzato.
- E' proibito effettuare qualsiasi tipo di modifica significativa o riparazione alla struttura del dispositivo di traino.

USO E MANUTENZIONE

- La sfera del dispositivo di traino deve essere mantenuta pulita e lubrificata. Per la massima sicurezza controllare saltuariamente il diametro della sfera; qualora il diametro della stessa, in diversi punti, sia ridotto a 49 mm il dispositivo di traino non potrà essere più utilizzato sino alla sostituzione della sopracitata sfera.
- Dopo 1000 Km di traino tutta la bulloneria del dispositivo di traino deve essere controllata e riportata al valore di coppia di serraggio come indicato nella pagina delle istruzioni di montaggio.

ATTENZIONE

L'installatore del gancio di traino ha l'obbligo di fissare, all'altezza della sfera, in posizione ben visibile, una targhetta con l'indicazione del carico massimo sulla sfera prescritto per la vettura sulla quale viene montato il dispositivo di traino.

FACSIMILE

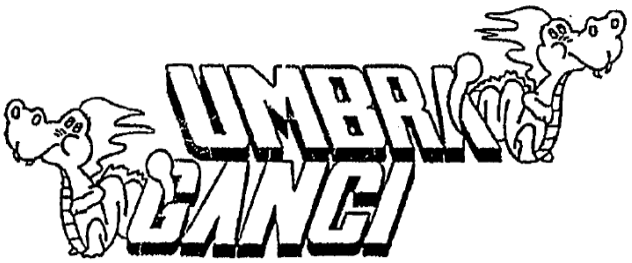

COD. 07025

TIMBRO A SECCO

COSTRUITO DA: UMBRA RIMORCHI -S.SISTO (PG) TEL. 075/5280260-5280453

CERTIFICATO DI ORIGINE DI UN DISPOSITIVO DI TRAINO

"UMBRA GANCI"

Si certifica che il dispositivo di traino, illustrato sul retro, è identificabile con apposita targhetta posta vicino al gancio a sfera, riportante il marchio di fabbrica, il N° di approvazione M.C.T.C. ed il modello della vettura, è stato costruito dalla Società Umbra Rimorchi che si assume la responsabilità delle saldature e delle lavorazioni fattevi. Tale dispositivo è conforme alle Circolari Ministeriali N° 2195/2203-6 del 5/7/1967 e successive, nonchè alle tabelle CUNA NC 438-09 del 23/9/68; NC 138610 dell'Ottobre 1968 - NC 165-30 e successive.
Per i dispositivi approvati dopo il 31.10.1978 gli stessi rispondono alla circolare 20 del 21/06/76 e successive e tabelle CUNA NC 138-30-40, NC 438-40 e successive.

"Il presente certificato, che viene ritirato in SEDE DI COLLAUDO, ha validità unicamente se convalidato con marchio UMBRA GANCI stampigliato a secco".

FAC SIMILE

DICHIARAZIONE DI RESPONSABILITA' PER IL MONTAGGIO:
Si dichiara che il presente dispositivo di traino
tipo .....
è stato montato a regola d'arte, rispettando le prescrizioni fornite dalla casa costruttrice, sull'autoveicolo mod. .....
targa .....

..... li .....

IN FEDE

(Timbro e firma)

UMBRA RIMORCHI s.r.l.
06132 S.Sisto – Perugia (ITALY) – Via C.Pizzoni,37/39
Tel. +39-075-5280260-5280453 Fax +39-075-5287033
E-Mail: umbrarimorchi@umbrarimorchi.it http:/www.umbrarimorchi.it

COPIA DA CONSERVARE A CURA DELL'UTENTE

MECCANISMO MOD. "C" 2007

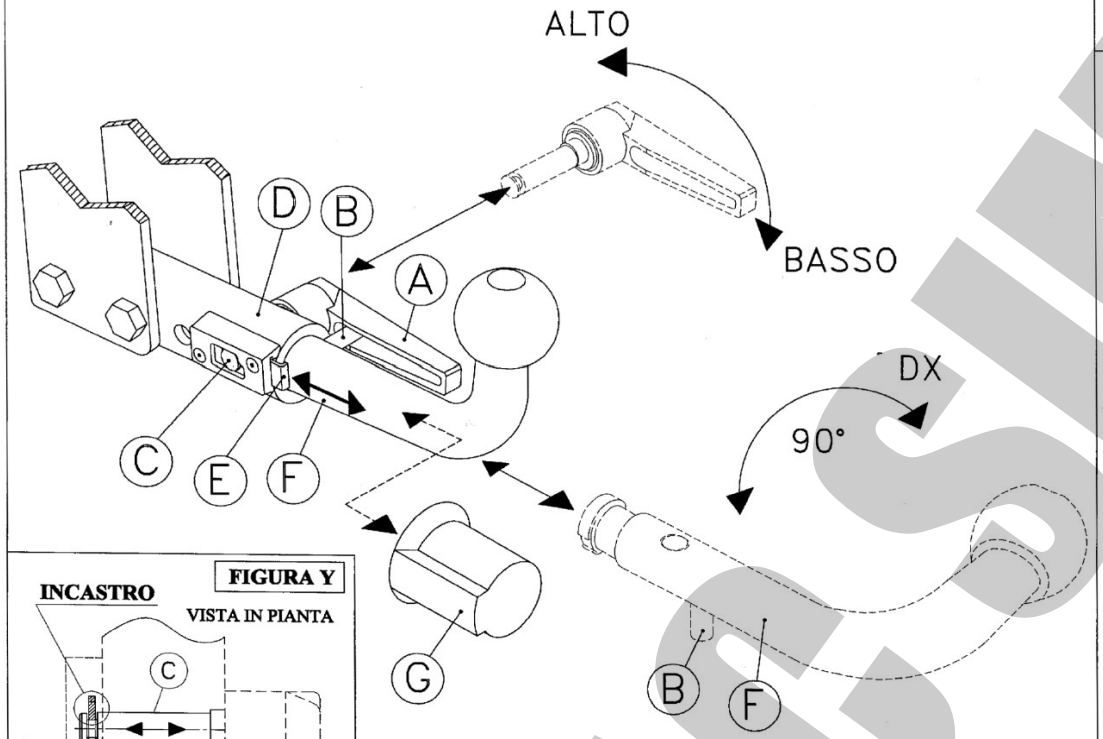

FIGURA Y

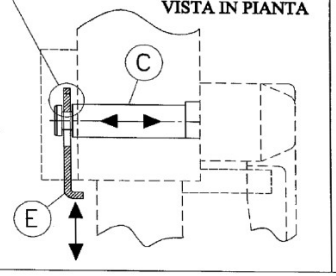

COPPIA DI SERRAGGIO PER VITI:

M6=10Nm M8=25Nm M10=55Nm M12=85Nm M14=135Nm M16=200Nm

L'azienda declina ogni responsabilità sulle inosservanze delle indicazioni qui tutte riportate.

USO E MANUTENZIONE

1. Mantenere la sfera e il dispositivo ad estrazione rapida puliti e lubrificati.
2. Controllare saltuariamente il diametro della sfera in diversi punti; qualora si sia ridotto a 49mm il dispositivo di traino non potrà essere più utilizzato sino alla sostituzione della sfera.
3. Dopo 1000 Km di traino tutta la bulloneria del dispositivo ad estrazione rapida deve essere controllata e riportata al valore di coppia di serraggio indicata dalle norme.
4. Elementi danneggiati o usurati devono essere sostituiti con ricambi originali da un tecnico specializzato.

ISTRUZIONI DI USO PER IL DISPOSITIVO AD ESTRAZIONE RAPIDA DELLA SFERA

SMONTAGGIO:

1) Alzare la leva a scatto ***A***;
2) Ruotare la leva in modo da scavalcare il perno di sicurezza ***B***;
3) Lasciare la leva a scatto e ruotarla verso il basso in modo da sbloccare l'eccentrico del perno di fissaggio *C* ;
4) Tenere pigiata la linguetta ***E*** e , contemporaneamente tirare la leva ***A*** sfilando il perno di collegamento ***C***;
5) Ruotare la sfera ***F*** di circa 90° in senso orario; estrarre la sfera ***F*** dal canotto ***D***;
6) Infine, coprire il canotto con il tappo ***G***.

RIMONTAGGIO:

1) Togliere il tappo ***G***;
2) Partendo con la sfera ***F*** ruotata di circa 90° verso destra, inserirla nel canotto ***D*** in battuta al perno ***B***, e successivamente ruotarla in senso antiorario fino a riportarla in posizione verticale;
3) Spingere la linguetta ***E*** ed infilare fino in fondo il perno di fissaggio *C* nel canotto ***D***;
4) Rilasciare la linguetta ***E*** ed assicurarsi, tirando la leva **A**, che il perno ***C*** sia rimasto bloccato nella linguetta ***E*** (vedi figura Y) ;
5) Ruotare la leva a scatto ***A*** verso l'alto in modo da bloccare l'eccentrico del perno di collegamento ***C***;
6) Alzare la leva a scatto ***A***, ruotarla sovraponendola al perno ***B*** , rilasciare e spingere la leva in modo che il perno entri nella cavità della leva.

IMPORTANTE:
ASSICURARSI CHE NELLA FASE DI AGGANCIO DELLA SFERA LA LINGUETTA DI SICUREZZA (E) ENTRI NELLA GOLA DEL PERNO DI COLLEGAMENTO (C) PER EVITARE LA FUORIUSCITA ACCIDENTALE DEL PERNO. **(VEDI FIGURA Y)**

Nel caso in cui la sfera vada ad occultare la targa è obbligatorio togliere la sfera per rendere visibile la targa.

FAC SIMILE

UMBRA RIMORCHI
GANCI TRAINO E RIMORCHI
TOWBARS AND TRAILERS

ahkupplungen.de